４年生以下男子シングルス

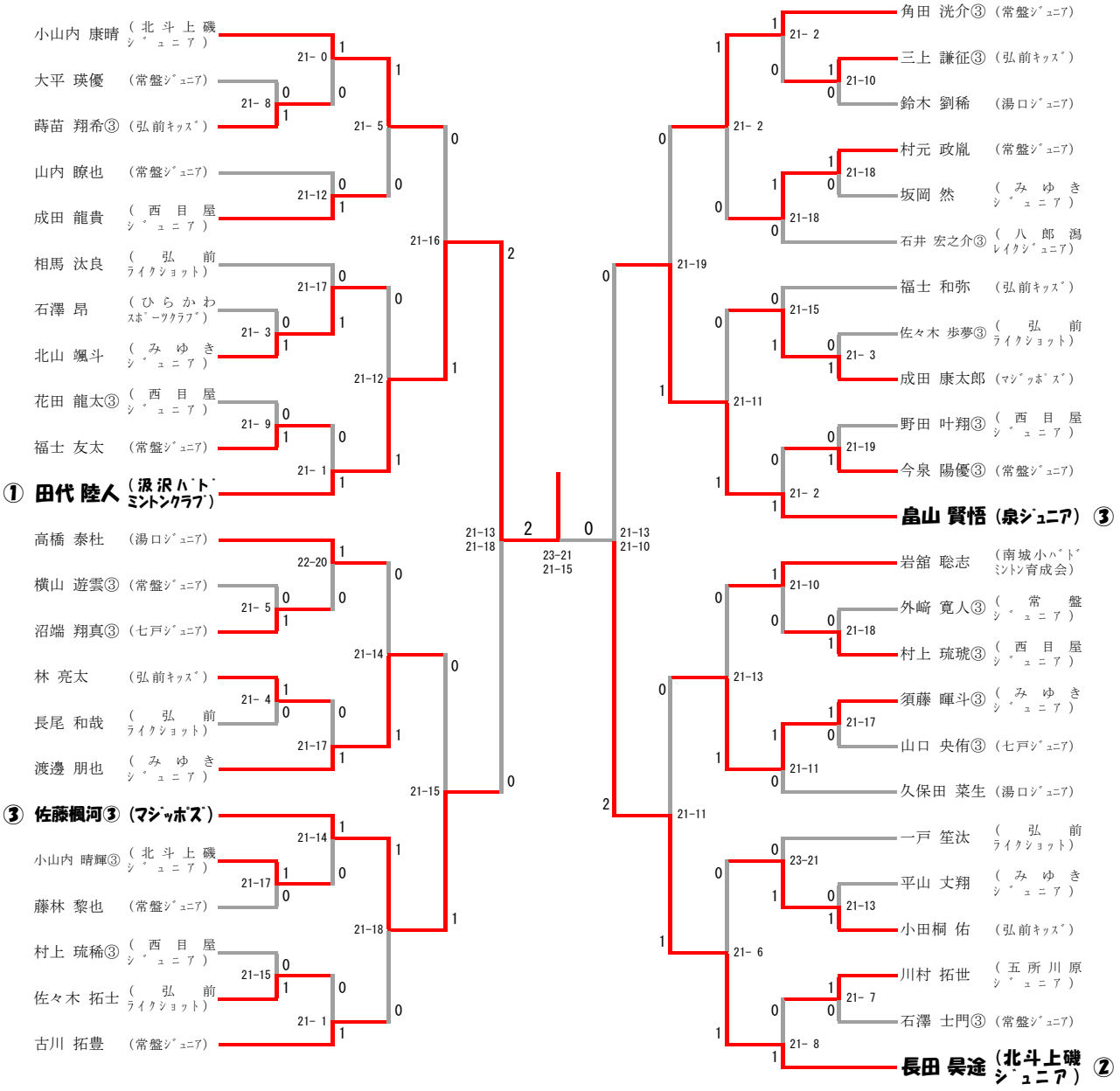

４年生以下男子敗者戦

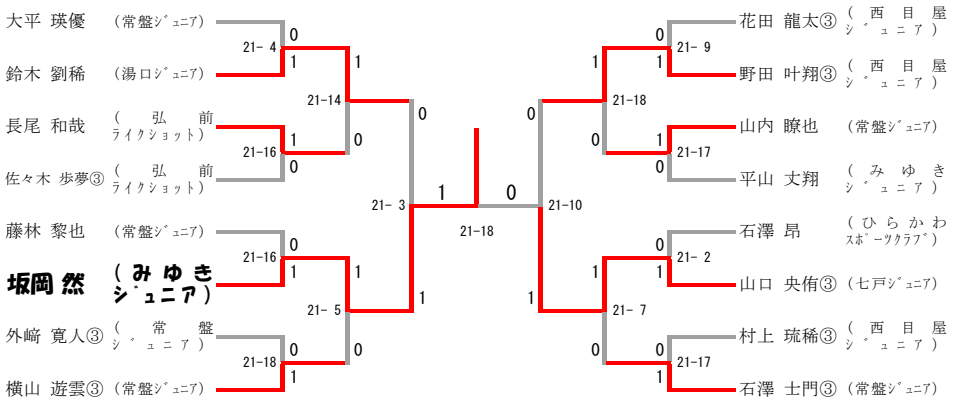
大平 瑛優 （常盤ｼﾞｭﾆｱ）
鈴木 劉稀 （湯口ｼﾞｭﾆｱ）
長尾 和哉 （弘前ﾗｲｸｼｮｯﾄ）
佐々木 歩夢③ （弘前ﾗｲｸｼｮｯﾄ）
藤林 黎也 （常盤ｼﾞｭﾆｱ）
坂岡 然 （みゆきｼﾞｭﾆｱ）
外﨑 寛人③ （常盤ｼﾞｭﾆｱ）
横山 遊雲③ （常盤ｼﾞｭﾆｱ）
21- 4
21-16
21-14
21-16
21- 5
21-18
21- 3
21-18
21-10
花田 龍太③ （西目屋ｼﾞｭﾆｱ）
野田 叶翔③ （西目屋ｼﾞｭﾆｱ）
山内 瞭也 （常盤ｼﾞｭﾆｱ）
平山 丈翔 （みゆきｼﾞｭﾆｱ）
石澤 昂 （ひらかわｽﾎﾟｰﾂｸﾗﾌﾞ）
山口 央侑③ （七戸ｼﾞｭﾆｱ）
村上 琉稀③ （西目屋ｼﾞｭﾆｱ）
石澤 士門③ （常盤ｼﾞｭﾆｱ）
21- 9
21-18
21-17
21-17
21- 2
21- 7