５年生以下男子シングルス

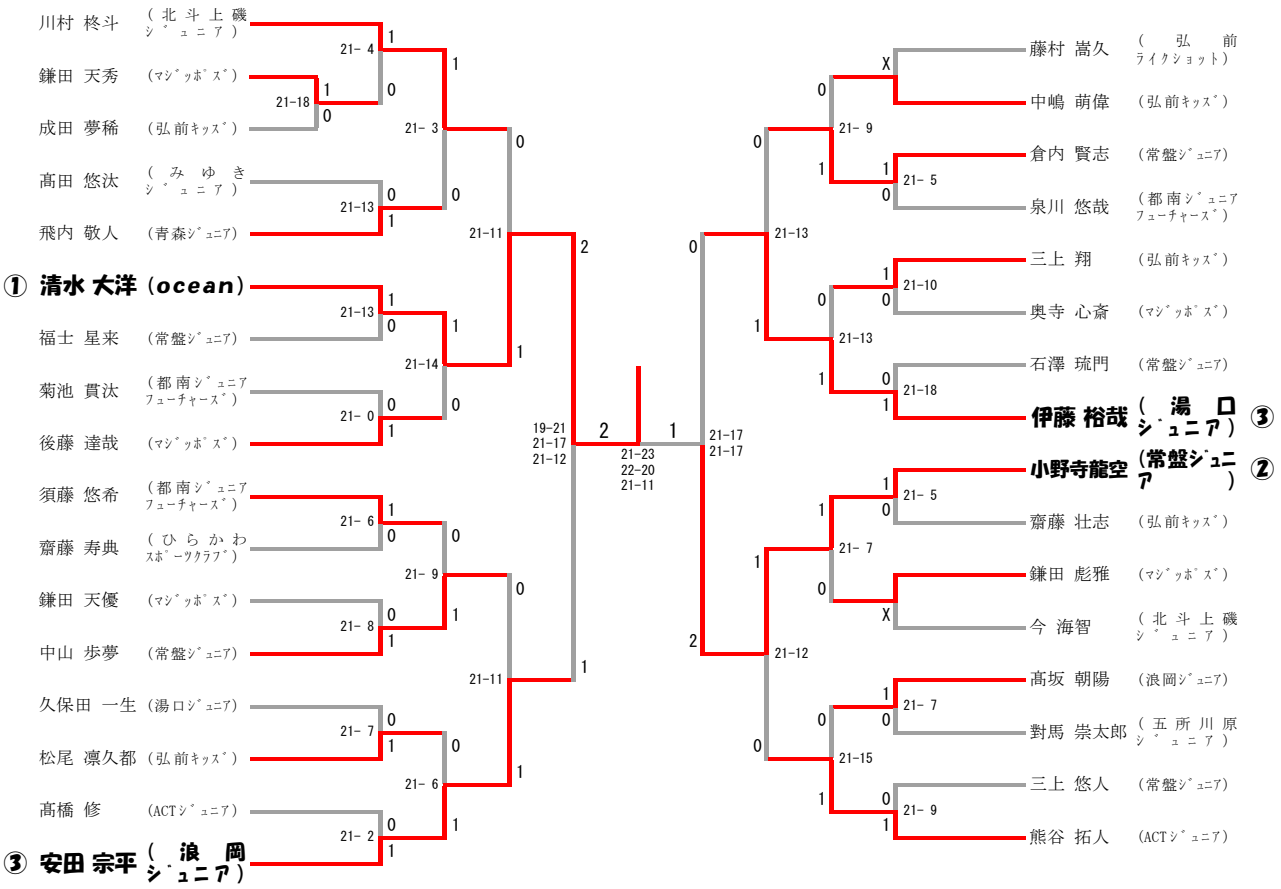

５年生以下男子敗者戦

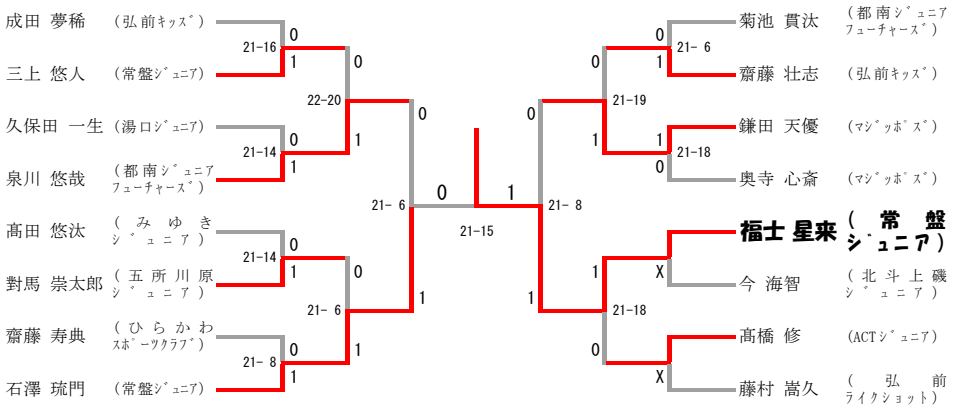
成田 夢稀 （弘前ｷｯｽﾞ）
三上 悠人 （常盤ｼﾞｭﾆｱ）
久保田 一生 （湯口ｼﾞｭﾆｱ）
泉川 悠哉 （都南ｼﾞｭﾆｱﾌｭｰﾁｬｰｽﾞ）
髙田 悠汰 （みゆきｼﾞｭﾆｱ）
對馬 崇太郎 （五所川原ｼﾞｭﾆｱ）
齋藤 寿典 （ひらかわｽﾎﾟｰﾂｸﾗﾌﾞ）
石澤 琉門 （常盤ｼﾞｭﾆｱ）
菊池 貫汰 （都南ｼﾞｭﾆｱﾌｭｰﾁｬｰｽﾞ）
齋藤 壮志 （弘前ｷｯｽﾞ）
鎌田 天優 （ﾏｼﾞｯﾎﾟｽﾞ）
奥寺 心斎 （ﾏｼﾞｯﾎﾟｽﾞ）
福士 星来 （常盤ｼﾞｭﾆｱ）
今 海智 （北斗上磯ｼﾞｭﾆｱ）
髙橋 修 （ACTｼﾞｭﾆｱ）
藤村 嵩久 （弘前ﾗｲｸｼｮｯﾄ）
21-16
22-20
21-14
21-14
21-6
21-8
21-6
21-15
21-8
21-19
21-6
21-18
21-18